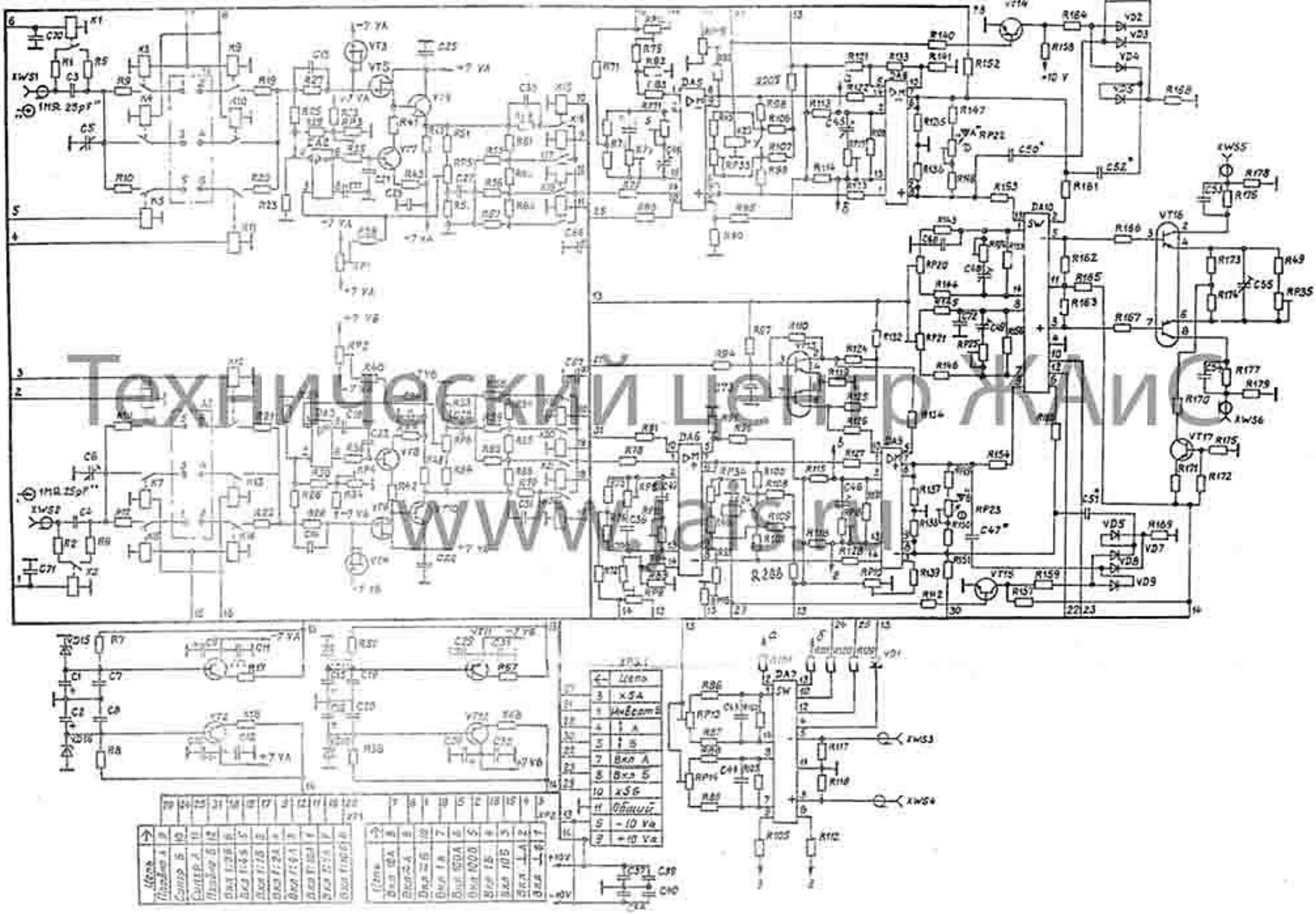
XW51
1MΩ 25pF
XW52
1MΩ 25pF
XW53
XW54
XW55
XW56
DA5
DA6
DA7
DA8
DA9
DA10
SW
VT16
VT17
VT18
VT19
VT20
VT21
VT22
VT23
VT24
VT25
VT26
VT27
VT28
VT29
VT30
VT31
VT32
VT33
VT34
VT35
VT36
VT37
VT38
VT39
VT40
VT41
VT42
VT43
VT44
VT45
VT46
VT47
VT48
VT49
VT50
VT51
VT52
VT53
VT54
VT55