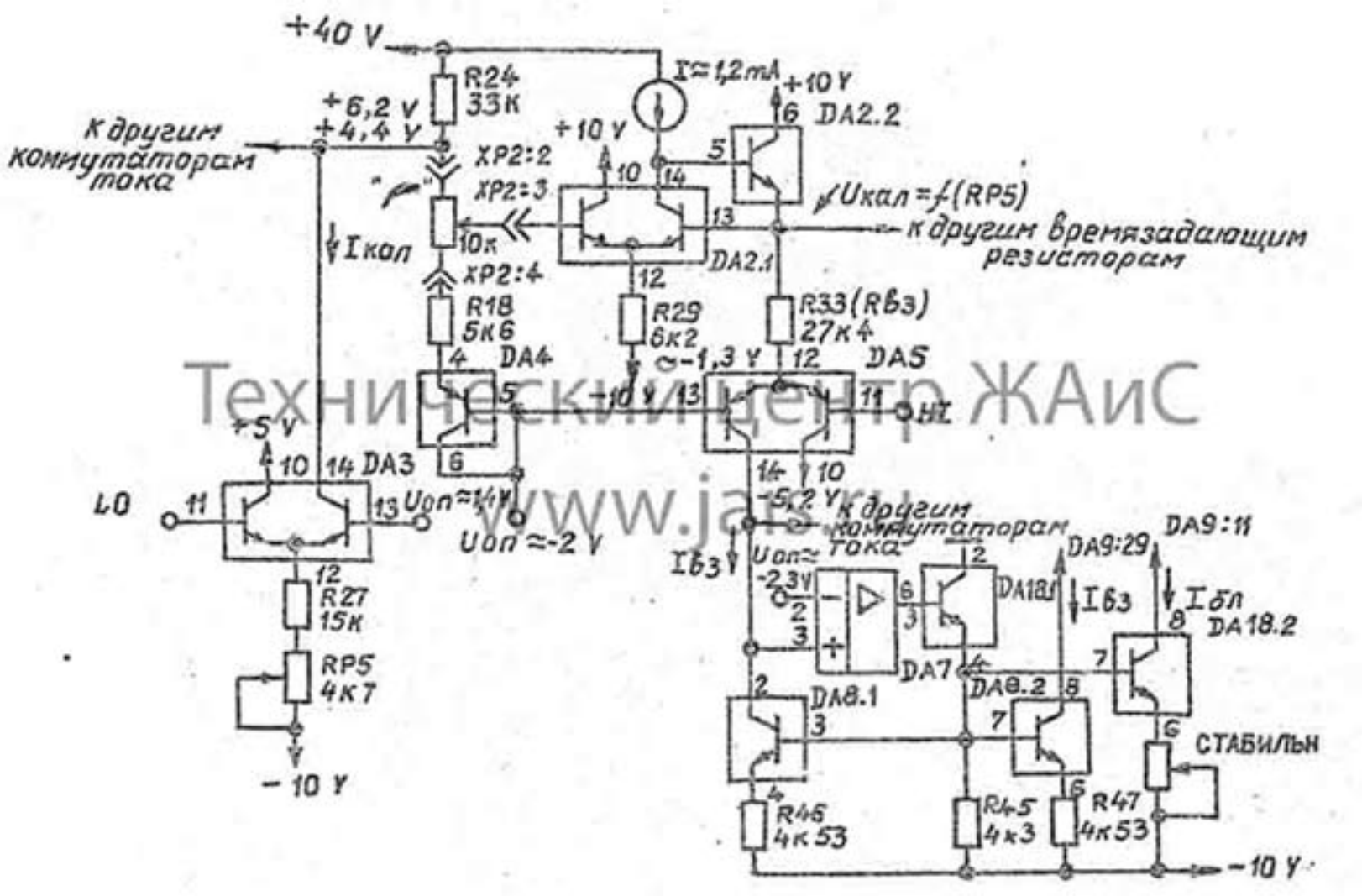

Технический центр ЖАиС
www.jare.ru