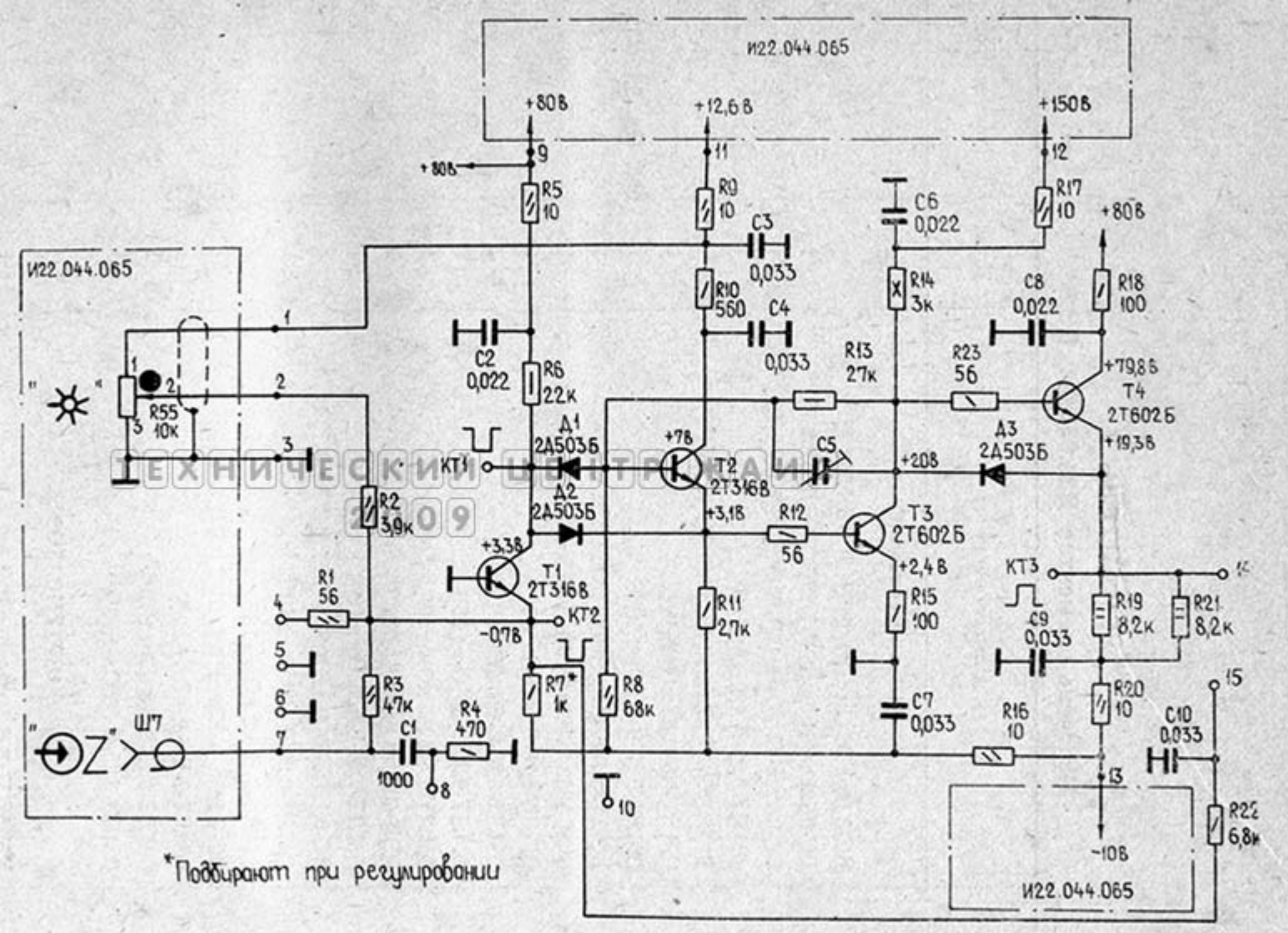

*Подбирают при регулировании

Осциллограф универсальный С1-71

Усилитель Z

Схема электрическая принципиальная

И25.035.002 Э3